Dowiedz się więcej

tel. 12 281 40 00

info@marseplast.com
www.marseplast.com

ul.Podłęska 17
32-005 Niepołomice

marseplast

KATALOG PRODUKTÓW
wodno-kanalizacyjnych

Jesteśmy firmą produkującą wyroby z tworzyw sztucznych, w naszym asortymencie posiadamy wiele produktów począwszy od grzybków napowietrzających oraz studzienek zamykających a skończywszy na zbiornikach wielkogabarytowych.
Na rynku przetwórstwa tworzyw sztucznych działamy już od przeszło 30 lat, dzięki temu cechuje nas stabilność produkcji oraz zdobyte przez lata bogate doświadczenie.

Posiadamy odpowiedni park maszynowy oraz umiejętności pozwalające nam: wytwarzać oraz utrzymywać formy produkcyjne, przygotowywać surowiec do produkcji, wykonywać wyroby metodą wtrysku lub rotomouldingu oraz z należytą starannością magazynować wykonane produkty.

Różnorodność produkowanego i oferowanego przez nas asortymentu potwierdza, że do każdego zlecenia podchodzimy w sposób indywidualny i nie boimy się nowych wyzwań.

Poniższy katalog przedstawia wyroby wchodzące w skład asortymentu wodno-kanalizacyjnego naszej firmy. Asortyment ten obejmuje między innymi zbiorniki osadników gnilnych, zbiorniki bezodpływowe, zbiorniki do magazynowania wody deszczowej, biologiczne oczyszczalnie ścieków, studnie kanalizacyjne, zbiorniki do studni wodomierzowych, zbiorniki do przepompowni ścieków oraz wszelkie dodatkowe urządzenia pozwalające kompleksowo wykonać nawet najtrudniejsze projekty.

Dziękujemy za zainteresowanie ofertą produktową naszej firmy i zapraszamy do współpracy.

Zespół Marseplast

SPIS TREŚCI

Zbiorniki na wodę deszczową 4
BOLT, dropWATER³, JUMBOTANK, AQUATOWER

Pakiety deszczowe 9
BOLT, dropWATER³, JUMBOTANK

Zbiornik na wodę pitną JUMBOTANK 13

Oczyszczalnie biologiczne 14
greenFLOW, blueFLOW+, silverFLOW

Zbiorniki bezodpływowe 20
BOLT, dropWATER³, JUMBOTANK

Osadniki gnilne 24
OG, BOLT, WATER³

Kanalizacja 28
Zbiorniki do przepompowni, Studnie kanalizacyjne, Zbiorniki do studni wodomierzowej

Akcesoria 34

Studnia chłonna, Tunele rozsączające 36

Studzienka rozdzielająca, Box rozdzielający, Studzienka zamykająca, Grzybek napowietrzający 37

Nadstawki 38

Pokrywy, Pokrywy deszczowe 40-41

Filtr dropFILTER, Pojemnik na wąż 42

Jednostką miary zastosowaną w katalogu jest milimetr.
Ilekroć w katalogu mowa o ściekach oznacza to ścieki bytowo - gospodarcze.
Wizualizacje zamieszczone w katalogu mają charakter poglądowy.
O szczegóły zapytaj doradcę handlowego.

ZBIORNIKI NA WODĘ DESZCZOWĄ

Zbiornik BOLT

Dostępne pojemności: 1000, 2500, 3500
Zastosowanie do magazynowania wody deszczowej.

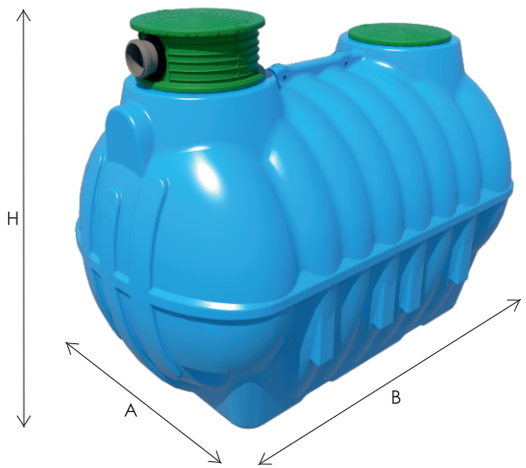

ZBIORNIK BOLT			
	1000	2500	3500
Pojemność	1000 l	2500 l	3500 l
A	780	1240	1240
B	2020	2220	2990
H	1190	1680	1680

Zbiornik BOLT

Dostępne pojemności: 3000, 5000, 7000
Zastosowanie do magazynowania wody deszczowej.

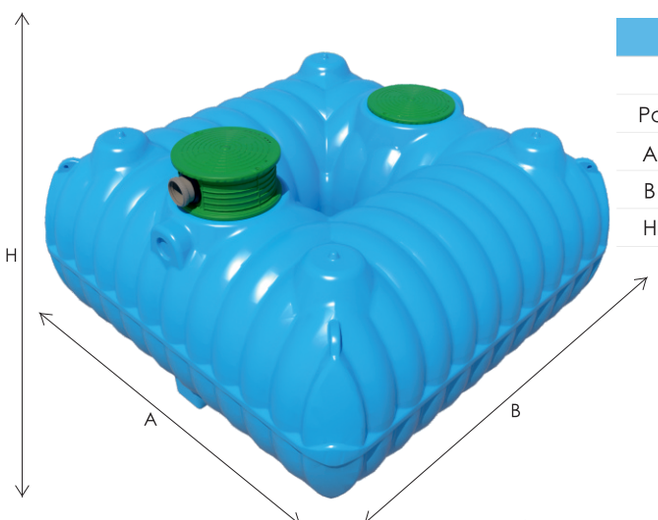

ZBIORNIK BOLT			
	3000 D	5000	7000
Pojemność	3000 l	5000 l	7000 l
A	1940	2400	2400
B	2430	2400	3175
H	1130	1400	1480

Zbiornik dropWATER^3

Dostępne pojemności: 2000, 3000, 4000, 5000
Zastosowanie do magazynowania wody deszczowej.

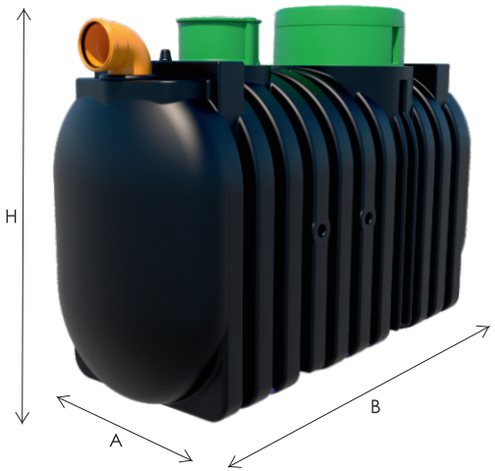

ZBIORNIK dropWATER^3				
	2,0	3,0	4,0	5,0
Pojemność	2000 l	3000 l	4000 l	5000 l
A	870	1210	1500	1500
B	2410	2700	2400	2400
H	1570	1570	1860	2200

Zbiornik JUMBOTANK

Dostępne pojemności: 10000
Zastosowanie do magazynowania wody deszczowej i jako bezodpływowy.

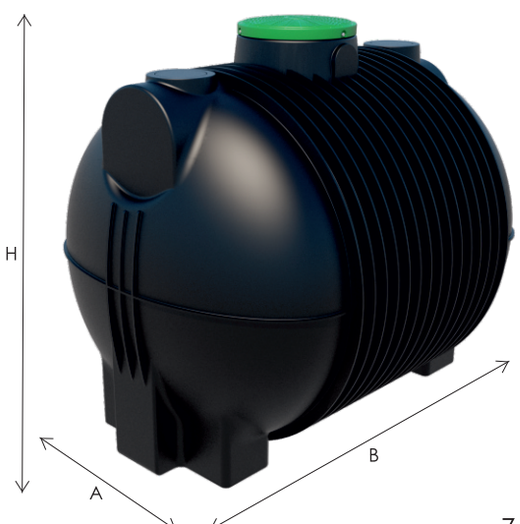

ZBIORNIK JUMBOTANK	
	10000
Pojemność	10000 l
A	2400
B	3050
H	2600

Zbiornik AQUATOWER

Dostępne pojemności: 500, 1000, 1500, 2000
Zastosowanie do magazynowania wody deszczowej.

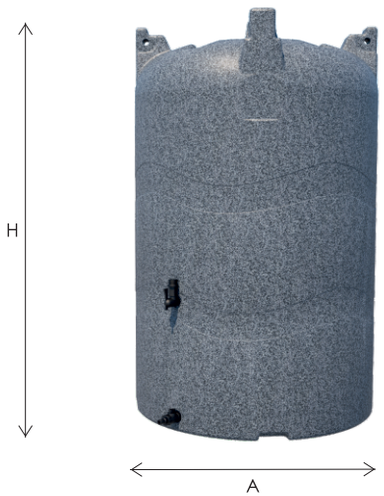

ZBIORNIK AQUATOWER				
	0,5	1,0	1,5	2,0
Pojemność	500 l	1000 l	1500 l	2000 l
A	780	780	1160	1160
H	1250	2370	1670	2170

Zbiornik AQUATOWER

Dostępne pojemności: 3000
Zastosowanie do magazynowania wody deszczowej.

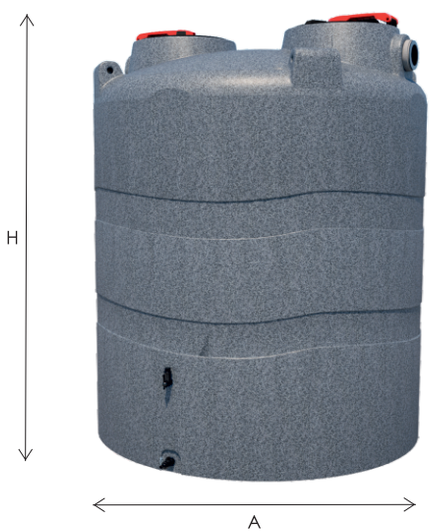

ZBIORNIK AQUATOWER	
	3,0
Pojemność	3000 l
A	1600
H	1970

PAKIET DESZCZOWY BOLT

Dostępne pojemności: 1000, 2500, 3500
Pakiet deszczowy do magazynowania i czerpania wody deszczowej.
Zestaw składa się z podziemnego zbiornika BOLT oraz systemu umożliwiającego pobór wody bez konieczności otwierania pokrywy zbiornika.

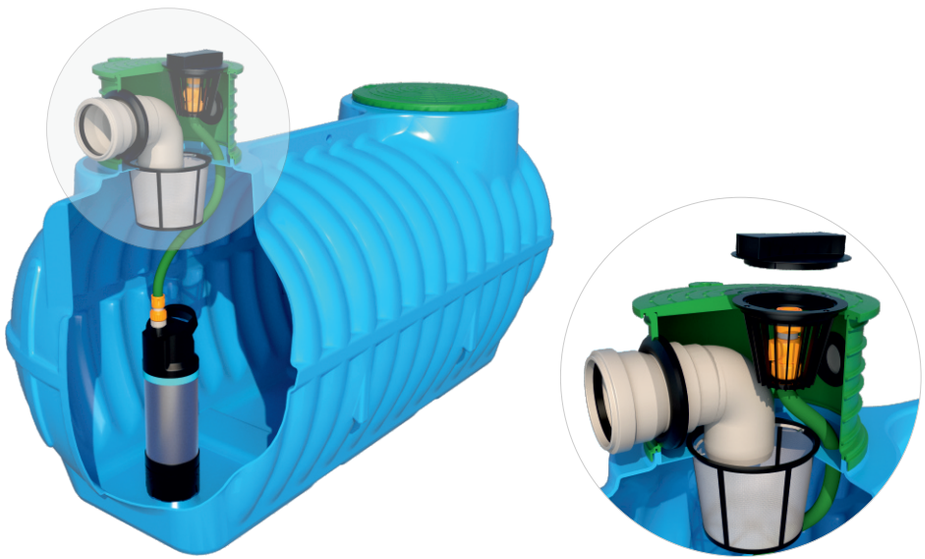

PAKIET DESZCZOWY BOLT			
	BOLT 1000	BOLT 2500	BOLT 3500
Pojemność	1000 l	2500 l	3500 l
Szerokość	780	1240	1240
Długość	2020	2220	2990
Wysokość całkowita	1190	1680	1680
Wysokość do wlotu	1070	1550	1550
Wysokość do wylotu	800	1215	1215
Średnica wlotu	110	110	110
Średnica wylotu	110	110	110

Uwaga! Pompa nie wchodzi w skład pakietu. Istnieje możliwość wyposażenia zestawu w pompę. O szczegóły zapytaj doradcę handlowego.

PAKIET DESZCZOWY BOLT

Dostępne pojemności: 3000, 5000, 7000
Pakiet deszczowy do magazynowania i czerpania wody deszczowej.
Zestaw składa się z podziemnego zbiornika BOLT oraz systemu umożliwiającego pobór wody bez konieczności otwierania pokrywy zbiornika.

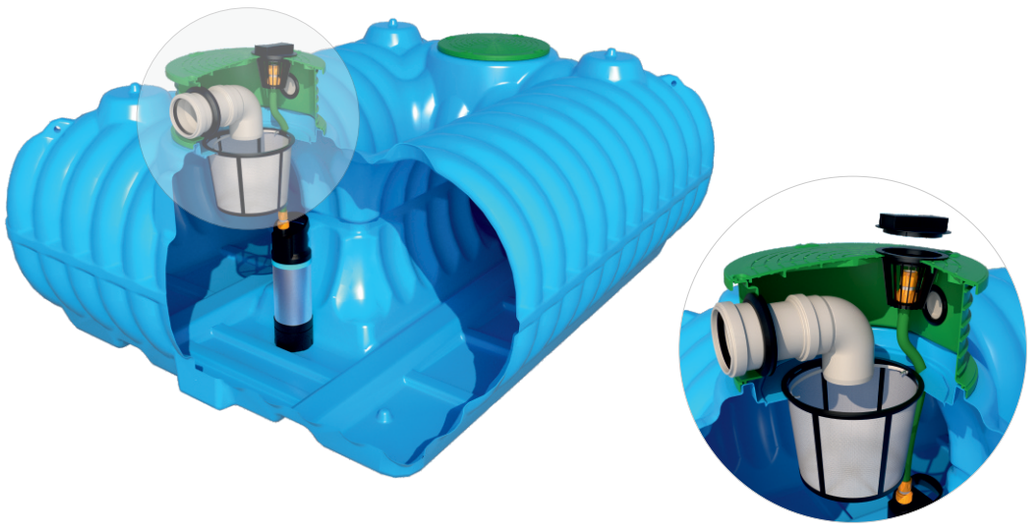

PAKIET DESZCZOWY BOLT			
	BOLT 3000 D	BOLT 5000	BOLT 7000
Pojemność	3000 l	5000 l	7000 l
Szerokość	1940	2400	2400
Długość	2430	2400	3175
Wysokość całkowita	1130	1400	1480
Wysokość do wlotu	1010	1215	1300
Wysokość do wylotu	735	965	1045
Średnica wlotu	110	110	110
Średnica wylotu	110	110	110

Uwaga! Pompa nie wchodzi w skład pakietu. Istnieje możliwość wyposażenia zestawu w pompę. O szczegóły zapytaj doradcę handlowego.

PAKIET DESZCZOWY dropWATER^3

Dostępne pojemności: 2000, 3000, 4000, 5000
Pakiet deszczowy do magazynowania i czerpania wody deszczowej.
Zestaw składa się z podziemnego zbiornika dropWATER^3, filtra dropFILTER oraz systemu umożliwiającego pobór wody bez konieczności otwierania pokrywy zbiornika.

PAKIET DESZCZOWY dropWATER^3				
	dropWATER^3 2,0	dropWATER^3 3,0	dropWATER^3 4,0	dropWATER^3 5,0
Pojemność	2000 l	3000 l	4000 l	5000 l
Szerokość	870	1210	1500	1500
Długość	2410	2700	2400	2400
Wysokość całkowita	1570	1570	1860	2200
Wysokość do wlotu	1270	1240	1570	1900
Wysokość do wylotu	1180	1180	1500	1830
Średnica wlotu	110/160	110/160	110/160	110/160
Średnica wylotu	110	110	110	110

Uwaga! Pompa nie wchodzi w skład pakietu. Istnieje możliwość wyposażenia zestawu w pompę. O szczegóły zapytaj doradcę handlowego.

PAKIET DESZCZOWY JUMBOTANK

Dostępne pojemności: 10000
Pakiet deszczowy do magazynowania i czerpania wody deszczowej.
Zestaw składa się z podziemnego zbiornika JUMBOTANK, filtra dropFILTER
oraz systemu umożliwiającego pobór wody bez konieczności otwierania pokrywy zbiornika.

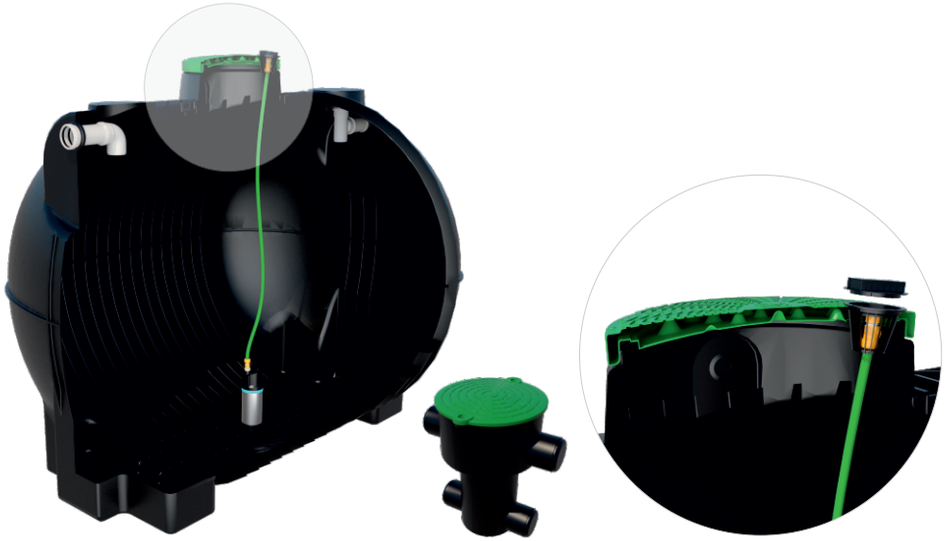

PAKIET DESZCZOWY JUMBOTANK	
	JUMBOTANK
Pojemność	10000 l
Szerokość	2400
Długość	3050
Wysokość całkowita	2600
Wysokość do wlotu	2375
Wysokość do wylotu	2265
Średnica wlotu	110-600
Średnica wylotu	110-600

Uwaga! Pompa nie wchodzi w skład pakietu. Istnieje możliwość wyposażenia zestawu w pompę. O szczegóły zapytaj doradcę handlowego.

Zbiornik na wodę pitną JUMBOTANK

Dostępne pojemności: 10000
Zbiornik JUMBOTANK charakteryzuje się dużą odpornością na warunki zewnętrzne, jest bardzo wytrzymały oraz ma zastosowanie jako zbiornik naziemny.
Zbiornik JUMBOTANK jest zbiornikiem monolitycznym dzięki temu jest on całkowicie szczelny.

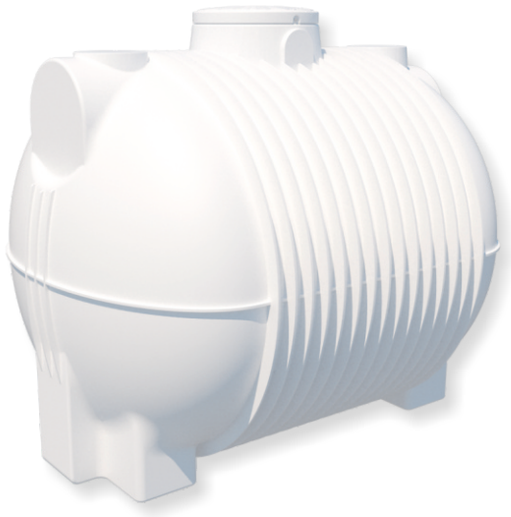

ZBIORNIK NA WODĘ PITNĄ JUMBOTANK	
	JUMBOTANK
Pojemność	10000 l
Szerokość	2400
Długość	3050
Wysokość całkowita	2600
Wysokość do wlotu	2375
Wysokość do wylotu	2265
Średnica wlotu	110-600
Średnica wylotu	110-600

OCZYSZCZALNIE BIOLOGICZNE

OCZYSZCZALNIA BIOLOGICZNA greenFLOW 4 i 6

Dostępne przeznaczenie dla równoważnej liczby mieszkańców (RLM): 4, 6
Zastosowanie do oczyszczania ścieków.

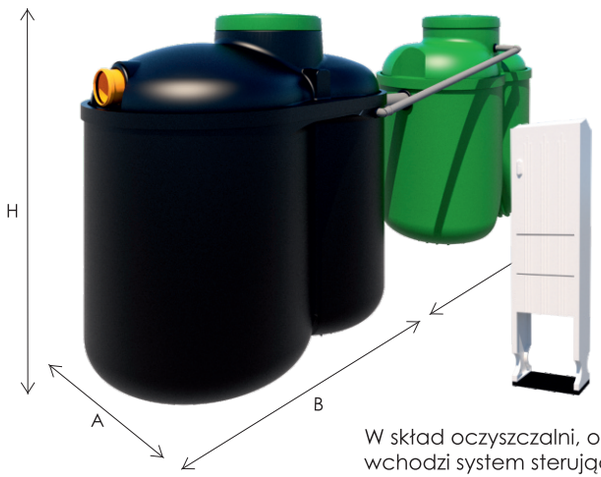

OCZYSZCZALNIA greenFLOW			
greenFLOW		**4**	**6**
RLM		4	6
H		1870	2370
Pojemność		3200 l	4800 l
Osadnik gnilny	A	1220	1220
	B	1900	1900
Reaktor biologiczny	A	980	980
	B	1550	1550

W skład oczyszczalni, oprócz instalacji znajdującej się w zbiorniku, wchodzi system sterujący, umieszczony w szafce wolnostojącej poza zbiornikiem.

OCZYSZCZALNIA BIOLOGICZNA greenFLOW 4W i 6W

Dostępne przeznaczenie dla równoważnej liczby mieszkańców (RLM): 4, 6
Zastosowanie do oczyszczania ścieków.

OCZYSZCZALNIA greenFLOW			
greenFLOW		**4W**	**6W**
RLM		4	6
H		1840	2330
Pojemność		3200 l	4800 l
Osadnik gnilny	A	870	1210
	B	2410	2700
Reaktor biologiczny	A	980	980
	B	1550	1550

OCZYSZCZALNIA BIOLOGICZNA blueFLOW+ 6

Dostępne przeznaczenie dla równoważnej liczby mieszkańców (RLM): 6
Zastosowanie do oczyszczania ścieków.

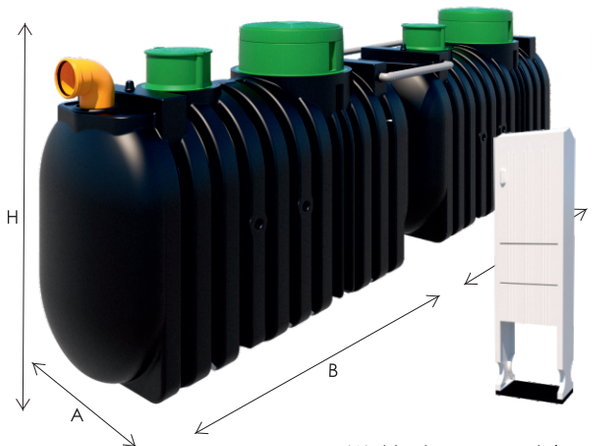

OCZYSZCZALNIA blueFLOW+ 6		
blueFLOW+		**6**
RLM		6
H		1570
Pojemność		4000 l
Osadnik gnilny	A	870
	B	2410
Reaktor biologiczny	A	870
	B	2410

W skład oczyszczalni, oprócz instalacji znajdującej się w zbiorniku, wchodzi system sterujący, umieszczony w szafce wolnostojącej poza zbiornikiem.

OCZYSZCZALNIA BIOLOGICZNA blueFLOW+ 9

Dostępne przeznaczenie dla równoważnej liczby mieszkańców (RLM): 9
Zastosowanie do oczyszczania ścieków.

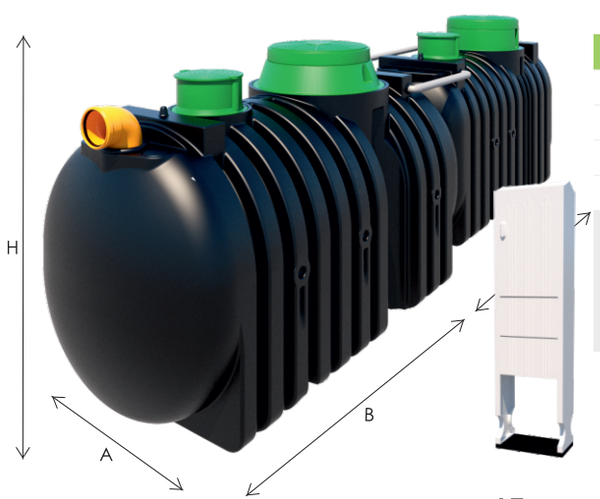

OCZYSZCZALNIA blueFLOW+ 9		
blueFLOW+		**9**
RLM		9
H		1570
Pojemność		5000 l
Osadnik gnilny	A	1210
	B	2700
Reaktor biologiczny	A	870
	B	2410

OCZYSZCZALNIA BIOLOGICZNA silverFLOW 4

Dostępne przeznaczenie dla równoważnej liczby mieszkańców (RLM): 4
Zastosowanie do oczyszczania ścieków.

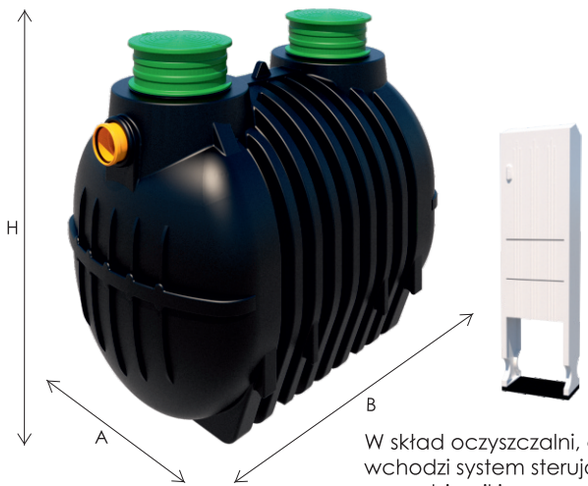

OCZYSZCZALNIA silverFLOW		
silverFLOW		**4**
RLM		4
H		1525
Pojemność		2500 l
Szerokość	A	1240
Długość	B	2065

W skład oczyszczalni, oprócz instalacji znajdującej się w zbiorniku, wchodzi system sterujący, umieszczony w szafce wolnostojącej poza zbiornikiem.

OCZYSZCZALNIA BIOLOGICZNA silverFLOW 5

Dostępne przeznaczenie dla równoważnej liczby mieszkańców (RLM): 5
Zastosowanie do oczyszczania ścieków.

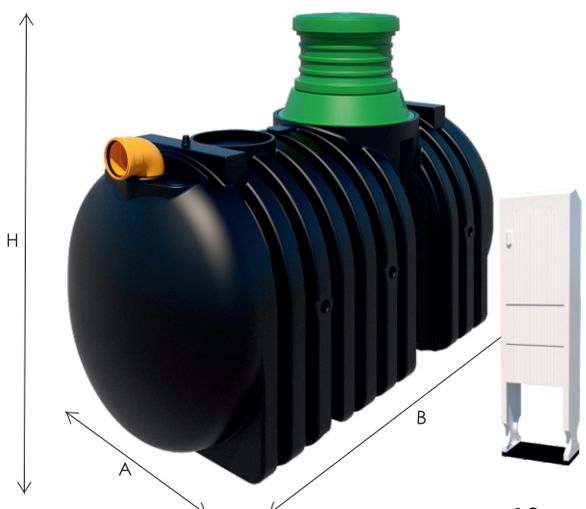

OCZYSZCZALNIA silverFLOW		
silverFLOW		**5**
RLM		5
H		1570
Pojemność		3000 l
Szerokość	A	1210
Długość	B	2700

OCZYSZCZALNIA BIOLOGICZNA silverFLOW 6

Dostępne przeznaczenie dla równoważnej liczby mieszkańców (RLM): 6
Zastosowanie do oczyszczania ścieków.

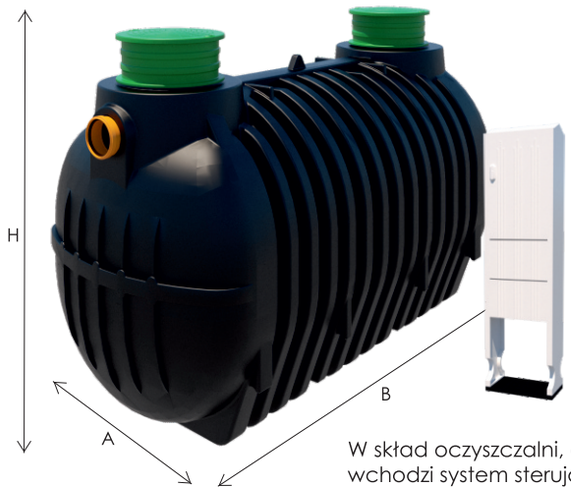

OCZYSZCZALNIA silverFLOW		
silverFLOW		**6**
RLM		6
H		1525
Pojemność		3500 l
Szerokość	A	1240
Długość	B	2780

W skład oczyszczalni, oprócz instalacji znajdującej się w zbiorniku, wchodzi system sterujący, umieszczony w szafce wolnostojącej poza zbiornikiem.

OCZYSZCZALNIA BIOLOGICZNA silverFLOW 8

Dostępne przeznaczenie dla równoważnej liczby mieszkańców (RLM): 8
Zastosowanie do oczyszczania ścieków.

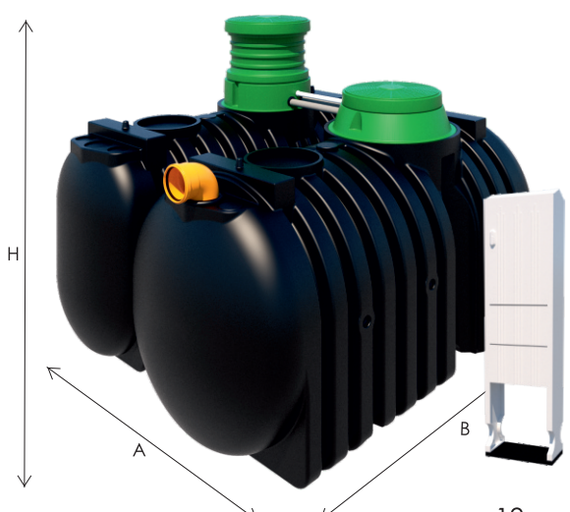

OCZYSZCZALNIA silverFLOW		
silverFLOW		**8**
RLM		8
H		1570
Pojemność		5000 l
Szerokość	A	1210 / 2080
Długość	B	5110 / 2700

ZBIORNIKI BEZODPŁYWOWE

ZBIORNIK BEZODPŁYWOWY BOLT

Dostępne pojemności: 1000, 2500, 3500
Zastosowanie do magazynowania ścieków.

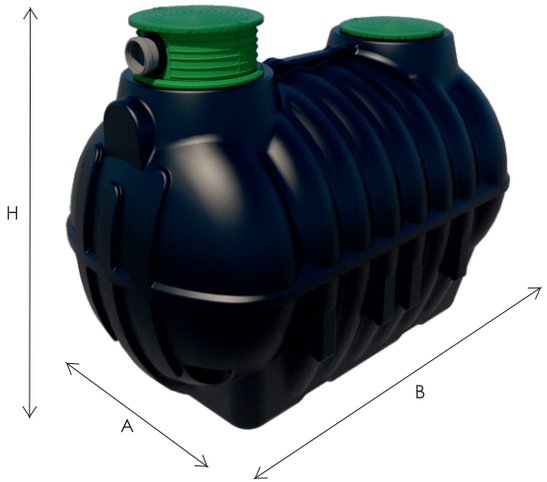

ZBIORNIK BEZODPŁYWOWY BOLT			
	1000	2500	3500
Pojemność	1000 l	2500 l	3500 l
A	780	1240	1240
B	2020	2220	2990
H	1190	1680	1680

ZBIORNIK BEZODPŁYWOWY BOLT

Dostępne pojemności: 3000, 5000, 7000
Zastosowanie do magazynowania ścieków.

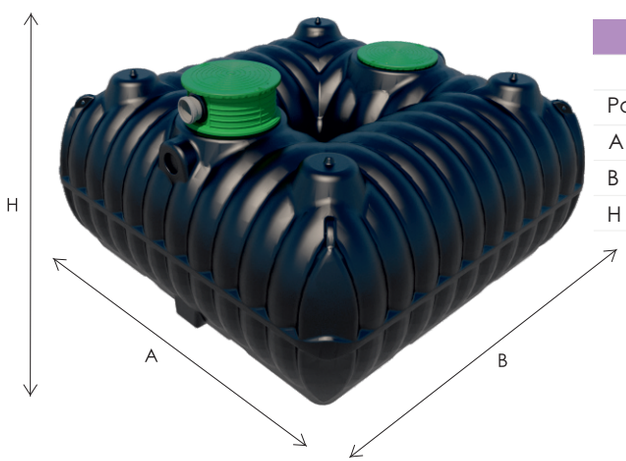

ZBIORNIK BEZODPŁYWOWY BOLT			
	3000 D	5000	7000
Pojemność	3000 l	5000 l	7000 l
A	1940	2400	2400
B	2430	2400	3175
H	1130	1400	1480

ZBIORNIK BEZODPŁYWOWY dropWATER^3

Dostępne pojemności: 2000, 3000
Zastosowanie do magazynowania ścieków.

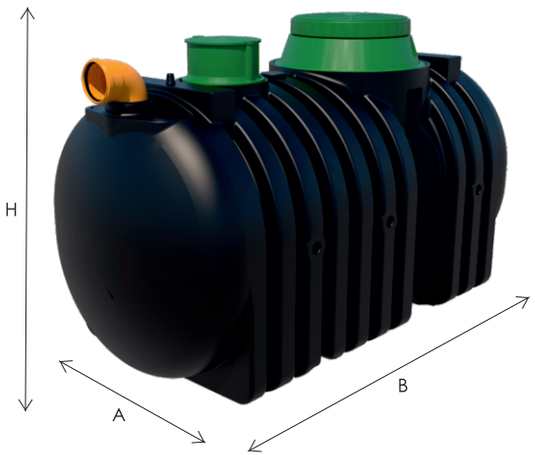

ZBIORNIK BEZODPŁYWOWY dropWATER^3		
	2,0	3,0
Pojemność	2000 l	3000 l
A	870	1210
B	2410	2700
H	1570	1570

ZBIORNIK BEZODPŁYWOWY dropWATER^3

Dostępne pojemności: 4000, 5000
Zastosowanie do magazynowania ścieków.

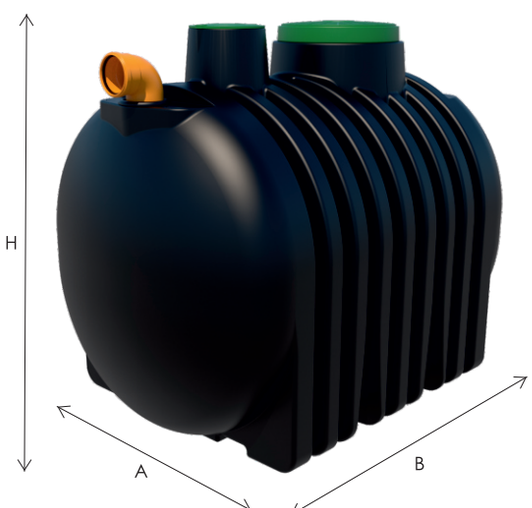

ZBIORNIK BEZODPŁYWOWY dropWATER^3		
	4,0	5,0
Pojemność	4000 l	5000 l
A	1500	1500
B	2400	2400
H	1860	2200

OSADNIKI GNILNE

OSADNIK GNILNY OG

Dostępne przeznaczenie dla równoważnej liczby mieszkańców (RLM): 4, 6
Zastosowanie do oczyszczania ścieków.

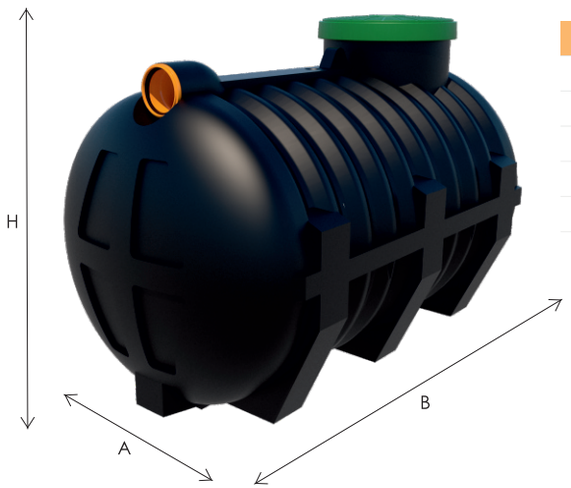

OSADNIK GNILNY OG		
	2.0	3.0
RLM	4	6
A	1215	1500
B	2120	1910
H	1325	1610

OSADNIK GNILNY BOLT

Dostępne przeznaczenie dla równoważnej liczby mieszkańców (RLM): 2, 5, 7
Zastosowanie do oczyszczania ścieków.

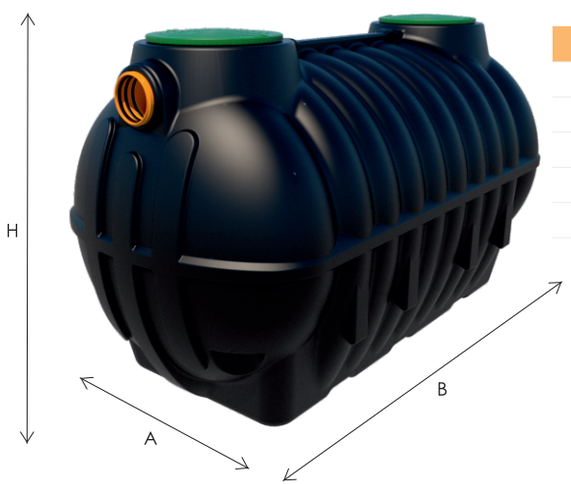

OSADNIK GNILNY BOLT			
	1,0	2,5	3,5
RLM	2	5	7
A	780	1240	1240
B	2020	2220	2990
H	1000	1480	1480

OSADNIK GNILNY WATER^3

Dostępne przeznaczenie dla równoważnej liczby mieszkańców (RLM): 4, 6
Zastosowanie do oczyszczania ścieków.

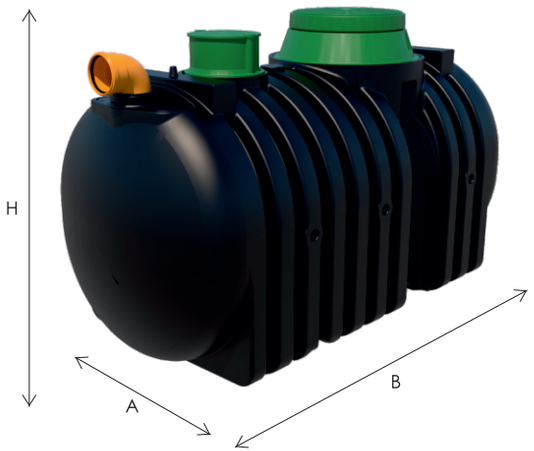

OSADNIK GNILNY WATER^3		
	2,0	3,0
RLM	4	6
A	870	1210
B	2410	2700
H	1570	1570

OSADNIK GNILNY WATER^3

Dostępne przeznaczenie dla równoważnej liczby mieszkańców (RLM): 9, 11
Zastosowanie do oczyszczania ścieków.

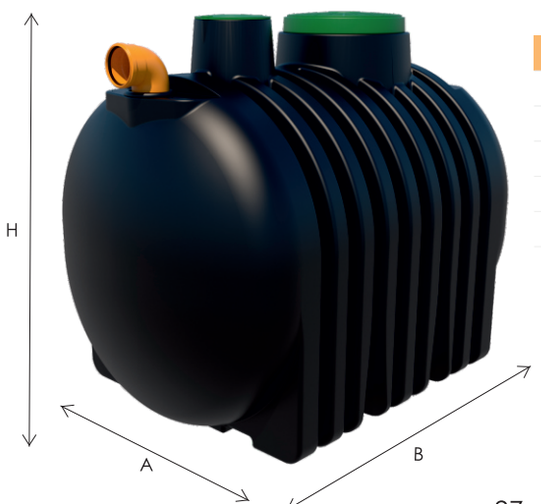

OSADNIK GNILNY WATER^3		
	4,0	5,0
RLM	9	11
A	1500	1500
B	2400	2400
H	1860	2200

KANALIZACJA

ZBIORNIK DO PRZEPOMPOWNI ZP 150 / ZP 250

Dostępne wysokości: 1550, 1900, 2250
Zastosowanie do gromadzenia i przetrzymywania ścieków, aż do uruchomienia się pompy, umożliwiając transport ścieków na dowolną odległość.

ZBIORNIK DO PRZEPOMPOWNI ZP 150/ ZP 250					
		150/155	150/190	250/190	250/225
Wysokość całkowita		1550	1900	1900	2250
Średnica trzonu wznoszącego		600	600	600	600
Średnica otworu montażowego		300	300	300	300
Pojemność [dm^3]		150	150	250	250
Wysokość montażowa	min.	300	300	300	300
	max.	845	1180	845	1180

ZBIORNIK DO PRZEPOMPOWNI ZP 600

Dostępne wysokości: 1100, 1350, 1600, 1850, 2100, 2350, 2600, 2850, 3100
Zastosowanie do gromadzenia i przetrzymywania ścieków, aż do uruchomienia się pompy, umożliwiając transport ścieków na dowolną odległość.

ZBIORNIK DO PRZEPOMPOWNI ZP 600						
Wysokość całkowita		1100	1350	1600	1850	2100
Średnica trzonu wznoszącego		600	600	600	600	600
Średnica otworu montażowego		600	600	600	600	600
Pojemność [dm^3]		210	305	385	460	540
Wysokość montażowa	min.	880	1130	1380	1630	1880
	max.	1100	1350	1600	1850	2100
Wysokość całkowita		2350	2600	2850	3100	
Średnica trzonu wznoszącego		600	600	600	600	
Średnica otworu montażowego		600	600	600	600	
Pojemność [dm^3]		615	695	770	850	
Wysokość montażowa	min.	2130	2380	2630	2880	
	max.	2350	2600	2850	3100	

ZBIORNIK DO PRZEPOMPOWNI ZP 800

Dostępne wysokości: 1350, 1600, 1850, 2100, 2350, 2600, 2850, 3100
Zastosowanie do gromadzenia i przetrzymywania ścieków, aż do uruchomienia się pompy, umożliwiając transport ścieków na dowolną odległość.

ZBIORNIK DO PRZEPOMPOWNI ZP 800					
Wysokość całkowita		1350	1600	1850	2100
Średnica trzonu wznoszącego		800	800	800	800
Średnica otworu montażowego		600	600	600	600
Pojemność [dm^3]		320	450	585	715
Wysokość montażowa	min.	1105	1355	1605	1855
	max.	1350	1600	1850	2100
Wysokość całkowita		2350	2600	2850	3100
Średnica trzonu wznoszącego		800	800	800	800
Średnica otworu montażowego		600	600	600	600
Pojemność [dm^3]		850	980	1110	1245
Wysokość montażowa	min.	2105	2355	2605	2855
	max.	2350	2600	2850	3100

ZBIORNIK DO PRZEPOMPOWNI ZP 1000

Dostępne wysokości: 1100, 1350, 1600, 1850, 2100, 2350, 2600, 2850, 3100
Zastosowanie do gromadzenia i przetrzymywania ścieków, aż do uruchomienia się pompy, umożliwiając transport ścieków na dowolną odległość.

ZBIORNIK DO PRZEPOMPOWNI ZP 1000						
Wysokość całkowita		1100	1350	1600	1850	2100
Średnica trzonu wznoszącego		1000	1000	1000	1000	1000
Średnica otworu montażowego		600	600	600	600	600
Pojemność [dm^3]		240	450	655	860	1065
Wysokość montażowa	min.	880	1130	1380	1630	1880
	max.	1100	1350	1600	1850	2100
Wysokość całkowita		2350	2600	2850	3100	
Średnica trzonu wznoszącego		1000	1000	1000	1000	
Średnica otworu montażowego		600	600	600	600	
Pojemność [dm^3]		1270	1480	1685	1890	
Wysokość montażowa	min.	2130	2380	2630	2880	
	max.	2350	2600	2850	3100	

ZBIORNIK DO PRZEPOMPOWNI ZP 1200

Dostępne wysokości: 1350, 1600, 1850, 2100, 2350, 2600, 2850, 3100
Zastosowanie do gromadzenia i przetrzymywania ścieków, aż do uruchomienia się pompy, umożliwiając transport ścieków na dowolną odległość.

ZBIORNIK DO PRZEPOMPOWNI ZP 1200					
Wysokość całkowita		**1350**	**1600**	**1850**	**2100**
Średnica trzonu wznoszącego		1200	1200	1200	1200
Średnica otworu montażowego		600	600	600	600
Pojemność [dm^3]		640	935	1225	1520
Wysokość montażowa	min.	1105	1355	1605	1855
	max.	1350	1600	1850	2100
Wysokość całkowita		**2350**	**2600**	**2850**	**3100**
Średnica trzonu wznoszącego		1200	1200	1200	1200
Średnica otworu montażowego		600	600	600	600
Pojemność [dm^3]		1815	2110	2400	2695
Wysokość montażowa	min.	2105	2355	2605	2855
	max.	2350	2600	2850	3100

STUDNIA KANALIZACYJNA SK 600

Dostępne wysokości: 1100, 1350, 1600, 1850, 2100, 2350, 2600, 2850, 3100
Studnie kanalizacyjne przeznaczone są do stosowania w sieciach kanalizacji grawitacyjnej, sanitarnej, deszczowej, półrozdzielczej lub ogólnospławnej.

STUDNIA KANALIZACYJNA SK 600						
Wysokość całkowita		**1100**	**1350**	**1600**	**1850**	**2100**
Średnica trzonu wznoszącego		600	600	600	600	600
Wysokość montażowa	min.	880	1130	1380	1630	1880
	max.	1100	1350	1600	1850	2100
Wysokość całkowita		**2350**	**2600**	**2850**	**3100**	
Średnica trzonu wznoszącego		600	600	600	600	
Wysokość montażowa	min.	2130	2380	2630	2880	
	max.	2350	2600	2850	3100	

Dostępne średnice dopływu [mm] : 110, 160, 200, 250, 315
Dostępne średnice odpływu [mm] : 160, 200, 250, 315

STUDNIA KANALIZACYJNA SK 1000

Dostępne wysokości: 1100, 1350, 1600, 1850, 2100, 2350, 2600, 2850, 3100
Studnie kanalizacyjne przeznaczone są do stosowania w sieciach kanalizacji grawitacyjnej, sanitarnej, deszczowej, półrozdzielczej lub ogólnospławnej.

STUDNIA KANALIZACYJNA SK 1000						
Wysokość całkowita		**1100**	**1350**	**1600**	**1850**	**2100**
Średnica trzonu wznoszącego		1000	1000	1000	1000	1000
Wysokość montażowa	min.	880	1130	1380	1630	1880
	max.	1100	1350	1600	1850	2100
Wysokość całkowita		**2350**	**2600**	**2850**	**3100**	
Średnica trzonu wznoszącego		1000	1000	1000	1000	
Wysokość montażowa	min.	2130	2380	2630	2880	
	max.	2350	2600	2850	3100	

Dostępne średnice dopływu [mm] : 110, 160, 200
Dostępne średnice odpływu [mm] : 160, 200, 250, 315

ZBIORNIK DO STUDNI WODOMIERZOWEJ SW 1000

Dostępne wysokości: 1100, 1350, 1600, 1850, 2100, 2350, 2600, 2850, 3100
Zastosowaniem zbiornika jest ochrona zestawu wodomierzowego przed wpływem niesprzyjających warunków atmosferycznych.

ZBIORNIK DO STUDNI WODOMIERZOWEJ SW 1000						
Wysokość całkowita		**1100**	**1350**	**1600**	**1850**	**2100**
Średnica trzonu wznoszącego		1000	1000	1000	1000	1000
Średnica otworu montażowego		600	600	600	600	600
Max. głębokość montażu		640	890	1140	1390	1640
Wysokość montażowa	min.	880	1130	1380	1630	1880
	max.	1100	1350	1600	1850	2100
Wysokość całkowita		**2350**	**2600**	**2850**	**3100**	
Średnica trzonu wznoszącego		1000	1000	1000	1000	
Średnica otworu montażowego		600	600	600	600	
Max. głębokość montażu		1890	2140	2390	2640	
Wysokość montażowa	min.	2130	2380	2630	2880	
	max.	2350	2600	2850	3100	

Wkrótce w ofercie: SW 800 i SW 1200

AKCESORIA

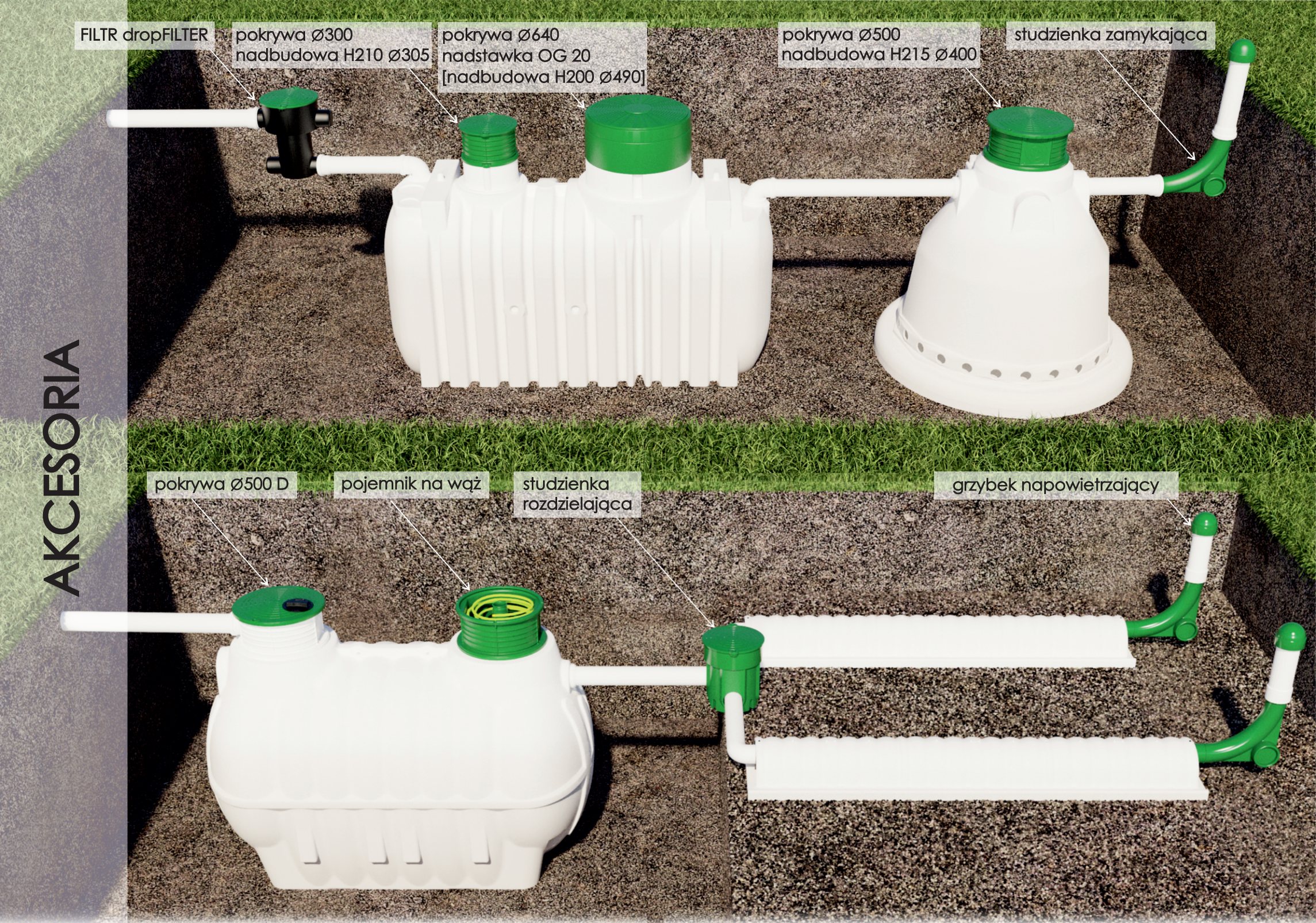
FILTR dropFILTER
pokrywa Ø300
nadbudowa H210 Ø305
pokrywa Ø640
nadstawka OG 20
[nadbudowa H200 Ø490]
pokrywa Ø500
nadbudowa H215 Ø400
studzienka zamykająca
pokrywa Ø500 D
pojemnik na wąż
studzienka
rozdzielająca
grzybek napowietrzający

STUDNIA CHŁONNA APOLLO S

Dostępne pojemności: 500, 1000
Zastosowaniem studni chłonnej jest rozsączanie wód deszczowych oraz rozsączanie ścieków z oczyszczalni biologicznej.

STUDNIA CHŁONNA APOLLO		
	500 S	1000 S
Głębokość posadowienia *	do 1350	do 1650
Pojemność	500 l	1000 l
Szerokość	1200	1400
Długość	1200	1400
Wysokość całkowita	950	1250
Średnica wlotu	110/160	110/160
Średnica otworu	400	400

* liczona od dna studni

TUNELE ROZSĄCZAJĄCE

Dostępny rodzaj: **Tunel BOLT**
Zastosowaniem tunelu jest rozsączanie ścieków.
Dostępny rodzaj: **Tunel APOLLO 150**
Zastosowaniem tunelu jest rozsączanie wód deszczowych i ścieków.

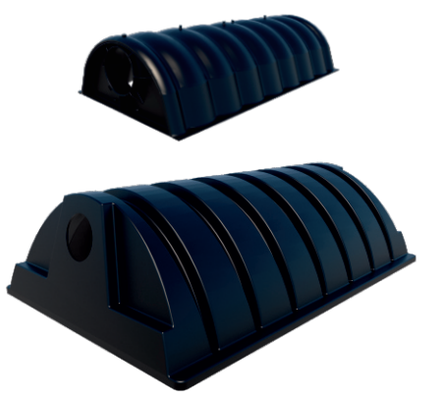

TUNELE ROZSĄCZAJĄCE		
	BOLT	APOLLO 150
Głębokość posadowienia *	840	800
Pojemność	40 l	150 l
Szerokość	400	760
Długość	790	1200
Wysokość całkowita	180	330
Średnica wlotu	110	110

* liczona od dna tunelu

STUDZIENKA ROZDZIELAJĄCA BOX ROZDZIELAJĄCY

Element rozdzielający w systemach rozsączających ma za zadanie rozdzielenie oczyszczonych ścieków na poszczególne nitki drenażowe. Pozwala na przyłączenie do 3 nitek drenażowych o maksymalnej średnicy 110 mm.

ELEMENTY ROZDZIELAJĄCE		
	STUDZIENKA	BOX
Szerokość	300	400
Długość	300	400
Wysokość	405	385

STUDZIENKA ZAMYKAJĄCA GRZYBEK NAPOWIETRZAJĄCY

Studzienka zamykająca zamyka poszczególne nitki drenażowe systemu rozsączającego, ułatwia płukanie nitek drenażowych oraz zapewnia dopływ powietrza do układu.
Grzybek napowietrzający wykorzystywany jest jako zabezpieczenie rur wywiewnych.

ELEMENTY ZAMYKAJĄCE		
	STUDZIENKA	GRZYBEK
Szerokość	140	150
Średnica rur	110	110
Wysokość	440	165

NADSTAWKI

	OG 20 [H200/Ø490]	OG 40 [H400/Ø490]	H200/Ø530
Wysokość całkowita	250	400	250
Wysokość użytkowa	200	350	200
Przeznaczenie	Osadnik OG Osadnik WATER^3 Zbiornik dropWATER^3	Osadnik OG Osadnik WATER^3 Zbiornik dropWATER^3	Osadnik OG Osadnik WATER^3 Zbiornik dropWATER^3

	H350/Ø530	JUMBO-S [H700/Ø300]	JUMBO-B [H570/Ø640]
Wysokość całkowita	400	700	570
Wysokość użytkowa	350	670	470
Przeznaczenie	Osadnik OG Osadnik WATER^3 Zbiornik dropWATER^3	Zbiornik JUMBOTANK *możliwość docięcia nadstawki ze skokiem co 75 mm	Zbiornik JUMBOTANK *możliwość docięcia nadstawki ze skokiem co 75 mm

NADSTAWKI

	H210/Ø305	H215/Ø400	NSR 40 [H400/Ø270]
Wysokość całkowita	210	215	380
Wysokość użytkowa	190	190	350
Przeznaczenie	Osadnik WATER^3 / BOLT 1,0 Zbiornik dropWATER^3/ BOLT 1000 Filtr dropFILTER Studzienka rozdzielająca Box rozdzielający	Osadnik BOLT Zbiornik BOLT Studnia chłonna Apollo S	Osadnik WATER^3 / BOLT 1,0 Zbiornik dropWATER^3/ BOLT 1000 Filtr dropFILTER Studzienka rozdzielająca Box rozdzielający

Nadstawka teleskopowa sprzedawana jest w zestawie z uszczelką.

	TELESKOPOWA ZP
Wysokość całkowita	342*
Zakres regulacji	150
Przeznaczenie	ZP 600 / ZP 800 / ZP 1000 / ZP 1200

*możliwość skrócenia

POKRYWY

POKRYWA DO STUDZIENKI ROZDZIELAJĄCEJ [Pokrywa Ø300]	POKRYWA D440 [Pokrywa Ø500]	POKRYWA ZBIORNIKA [Pokrywa Ø640]
Osadnik WATER^3 / BOLT 1,0 Zbiornik dropWATER^3 / BOLT 1000 Filtr dropFILTER Studzienka rozdzielająca Box rozdzielający Zbiornik JUMBOTANK	Osadnik BOLT Zbiornik BOLT Studnia chłonna APOLLO S	Osadnik OG Osadnik WATER^3 Zbiornik dropWATER^3

Pokrywa 600 [Pokrywa Ø730]	Pokrywa JUMBOTANK [Pokrywa Ø760]	Pokrywa JUMBOTANK [Pokrywa Ø760]
Zbiornik do studni wodomierzowej SW 1000 Studnia kanalizacyjna SK 600 / SK 1000 Zbiornik do przepompowni ZP 600 / ZP 800 / ZP 1000 / ZP 1200	Zbiornik JUMBOTANK	Zbiornik na wodę pitną JUMBOTANK

POKRYWY DESZCZOWE

	Pokrywa Ø300 D	Pokrywa Ø500 D
Przeznaczenie	Zbiornik BOLT 1000	Zbiornik BOLT 2500 / 3000D / 3500 / 5000 / 7000

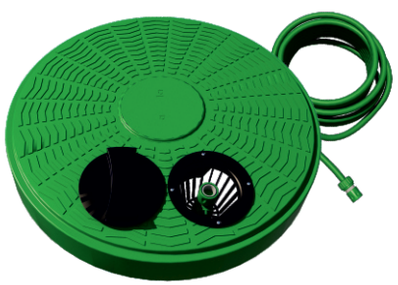

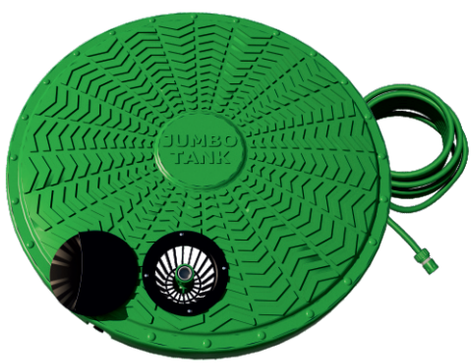

	Pokrywa Ø640 D	Pokrywa Ø760 D
Przeznaczenie	Zbiornik dropWATER^3	Zbiornik JUMBOTANK

FILTR dropFILTER

Filtr wody deszczowej przeznaczony jest do oczyszczania wód opadowych z zanieczyszczeń stałych (np. liści). Zastosowanie filtra polepszy jakość wody opadowej doprowadzonej do zbiornika oraz może uchronić pompę czerpalną przed ewentualnym zapchaniem.

FILTR dropFILTER	
Głębokość posadowienia	do 500
Szerokość całkowita	470
Wysokość całkowita	500
Średnica sita	200
Średnica wlotu	110
Średnica wylotu	110
Średnica otworu montażowego	305

POJEMNIK NA WĄŻ

Pojemnik przeznaczony jest do umieszczenia w nadstawce zbiornika BOLT.
Umożliwia przechowywanie do 40 m węża ogrodowego.

POJEMNIK NA WĄŻ	
Wysokość całkowita	250
Średnica	490
Przeznaczenie	Zbiornik BOLT